World wide lifting equipment

EAGLE CLAMP CO., LTD.

New

コンパクトジブル&

W165 × H345 × D135 mm
Weight 2.5 kg

ミニスケ~る

OCS-XZ-BM- 100
OCS-XZ-BM- 500

B-72 第 2 版

■特　長

- 簡単に計量。電源を入れて、フックでつり上げるだけ！
- 軽量・コンパクトで、艶やかな強化樹脂製の製品本体（当社比）
- 視認性が高く、明るく、大きな LED 表示
- 軽量物専用はかりとしての最小計量表示の最適化
- 小型リモコンでゼロ設定・風袋引きも簡単設定
- 13 件分の計量履歴を自動記録、電源を切ってもデータが保持される
- 繰り返し使える、充電式バッテリー稼働
- オートパワー OFF 機能

■用　途

- 質量 100kg 又は 500kg までのつり上げが可能なあらゆる物の計量に
- 製造・配合・調合等の管理工程における計量
- 揚量・積載等のオーバー荷重の対策・防止
- 製品質量管理・出荷質量管理の計量　etc…

■寸法図（100kg・500kg 共通）

（単位：mm）

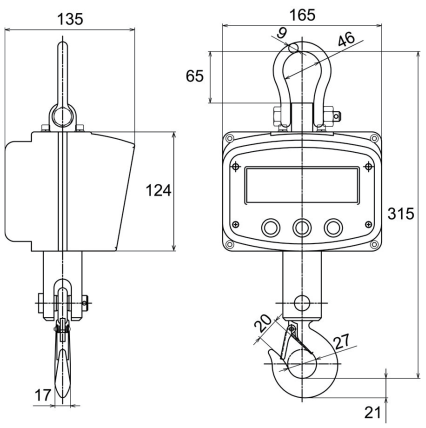

■ミニクレーンスケール仕様表

型式	ひょう量	最小表示	製品質量
OCS-XZ-BM-100	100kg	50g	2.5kg
OCS-XZ-BM-500	500kg	200g	

※ミニクレーンスケールのご利用に際しては、ひょう量（量りたい最大質量）に余裕を持たせてください。
また、重心が安定しないと正しく量ることができません。（屋外使用での風の影響や長い素材で揺れが収まりにくい物は正しく量ることが難しくなります。）

仕様	
精度　：OIML 規格に準拠	
連続動作時間：48 時間（フル充電）	
許容過負荷　：最大ひょう量の 120%	周囲湿度：相対湿度 90%以下
使用温度　：－ 10 ～＋ 60℃	表示装置：LED による 5 桁表示

内容物

- ●本体（バッテリー装着済）
- ●充電器
- ●小型リモコン（電池 装着済）
- ●簡易取説
- ●保証書

本体
（OCS-XZ-BM-100/500）

充電器
＜ PSE ＞

小型リモコン
（誤操作防止シャッター付）

カタログに記載の内容（仕様・寸法・色・写真等）は予告なしに変更することがあります。

★ご使用の前に必ず取扱説明書をよくお読みください。

世界の吊具
イーグル クランプ 株式会社

本　　社	〒530-0005	大阪市北区中之島6丁目2-40	TEL(06)6476-8150(代)	FAX(06)6476-8155
札幌営業所	〒003-0837	札幌市白石区北郷7条7丁目1-10	TEL(011)873-6053(代)	FAX(011)873-6306
仙台営業所	〒983-0014	仙台市宮城野区高砂1丁目4-8	TEL(022)254-5161(代)	FAX(022)254-5163
北関東営業所	〒373-0806	群馬県太田市龍舞町5342	TEL(0276)46-7331(代)	FAX(0276)46-7004
東京営業所	〒221-0822	横浜市神奈川区西神奈川2丁目2-2	TEL(045)491-5355(代)	FAX(045)491-9633
千葉営業所	〒290-0056	千葉県市原市五井1205-1	TEL(0436)23-4811(代)	FAX(0436)23-4812
名古屋営業所	〒453-0864	名古屋市中村区横前町551-4-1	TEL(052)419-1301(代)	FAX(052)419-1302
北陸営業所	〒921-8011	金沢市入江3丁目132	TEL(076)291-2026(代)	FAX(076)291-2027
大阪営業所	〒537-0003	大阪市東成区神路3丁目2-16	TEL(06)6732-4244(代)	FAX(06)6732-4245
岡山営業所	〒700-0971	岡山市北区野田3丁目13-35	TEL(086)246-1451(代)	FAX(086)245-8951
広島営業所	〒733-0863	広島市西区草津南3丁目7-9	TEL(082)279-6600(代)	FAX(082)501-2566
小倉営業所	〒802-0064	北九州市小倉北区片野4丁目19-8	TEL(093)921-1286(代)	FAX(093)922-4379
長崎営業所	〒851-1132	長崎市小江原4丁目2-5	TEL(095)844-9875(代)	FAX(095)846-2251
海外事業部	〒630-0142	奈良県生駒市北田原町1112-1	TEL(0743)72-0022(代)	FAX(0743)72-0056

ユーザー新規登録／確認／定期点検についてのお問い合わせは
フリーダイヤル　0120-119-080
ホームページ　https://www.eagleclamp.co.jp

A4-2000 RAK-2（第 2版 第 1 刷）2503 ミニクレーンスケール 200円